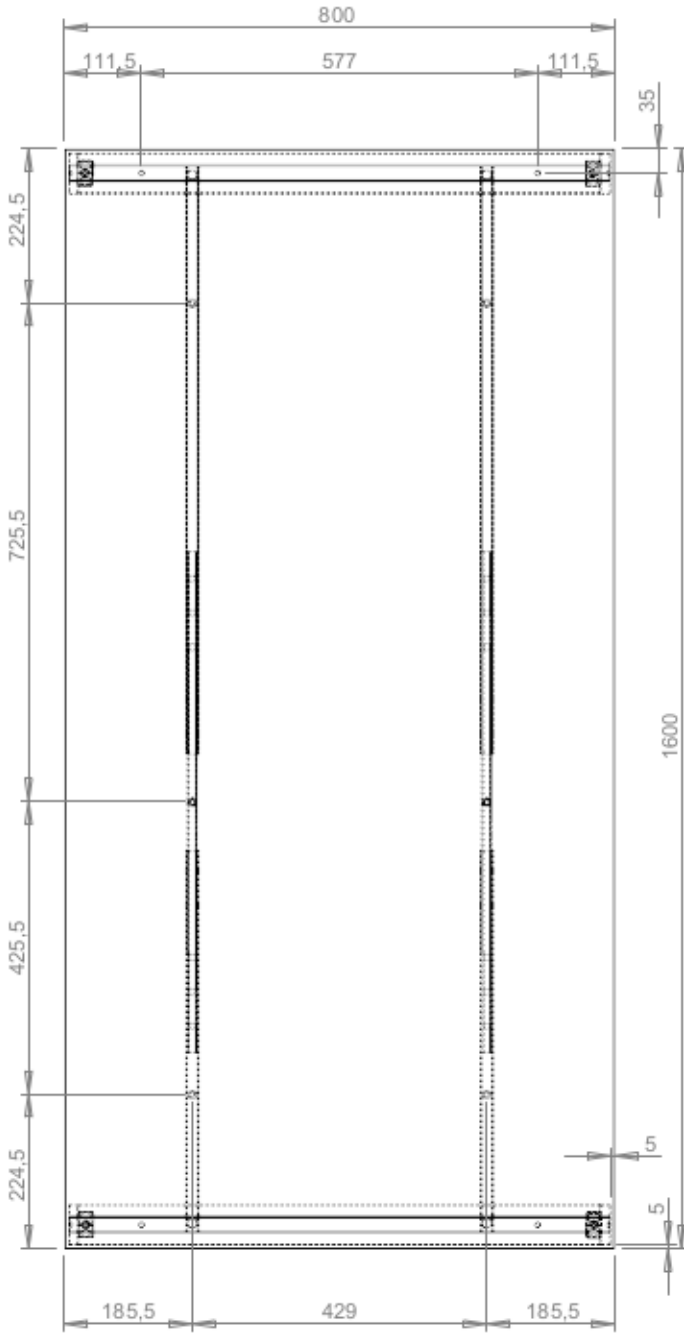
800
111,5
577
111,5
35
224,5
725,5
425,5
224,5
1600
5
5
185,5
429
185,5

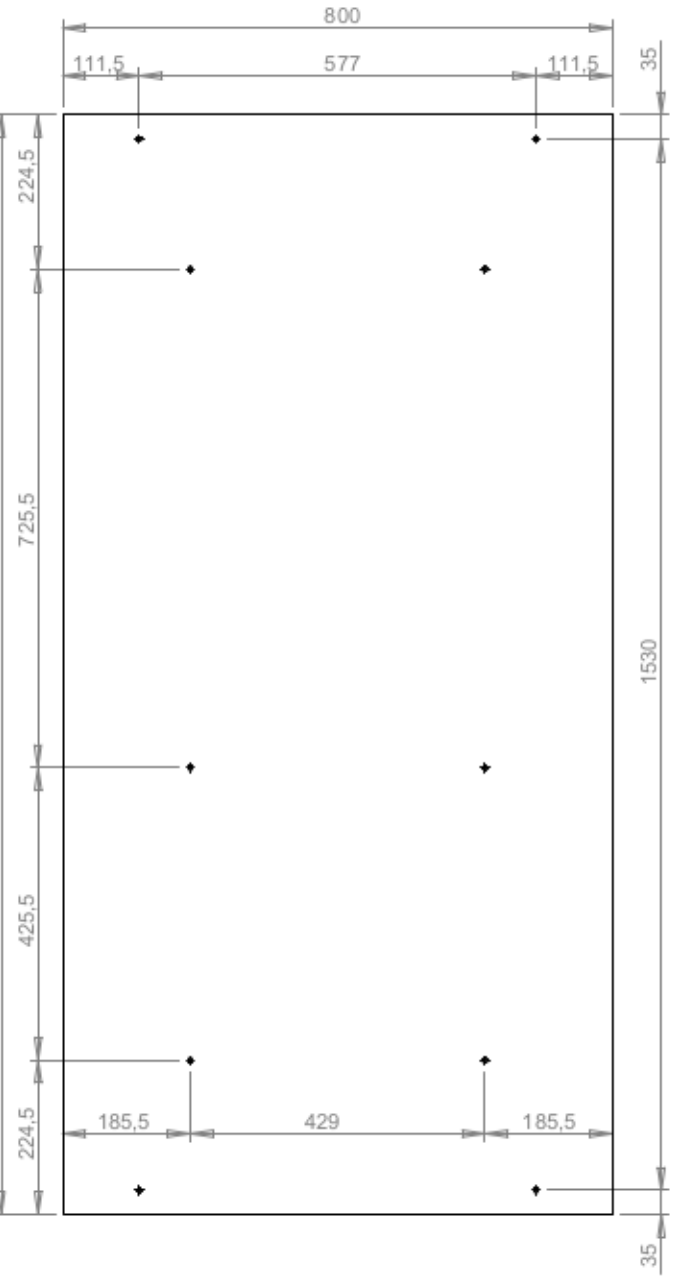
800
111,5
577
111,5
35
224,5
725,5
425,5
224,5
1530
185,5
429
185,5
35

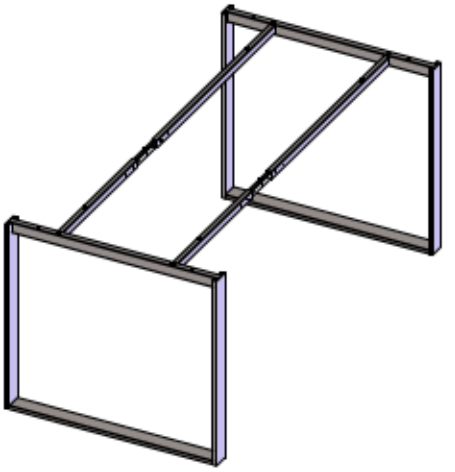

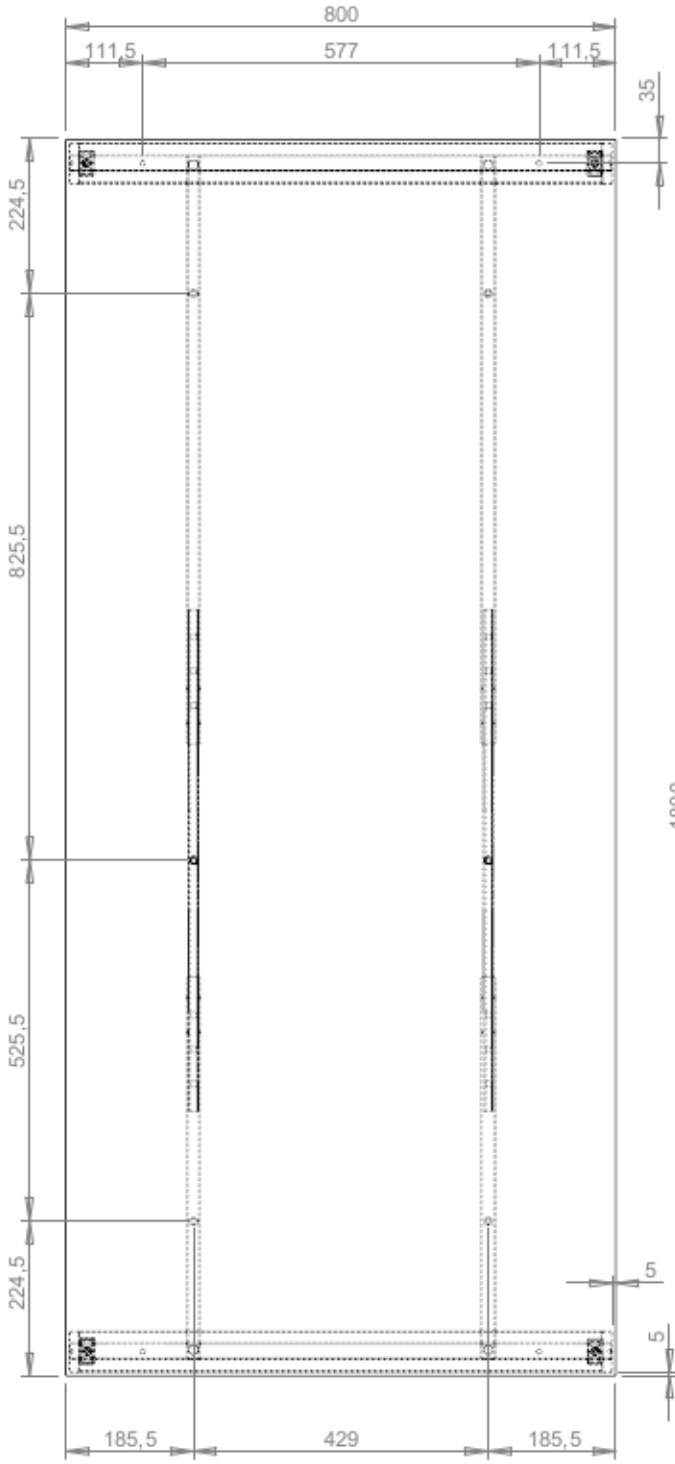
800
111,5
577
111,5
35
224,5
825,5
525,5
224,5
1800
5
5
185,5
429
185,5

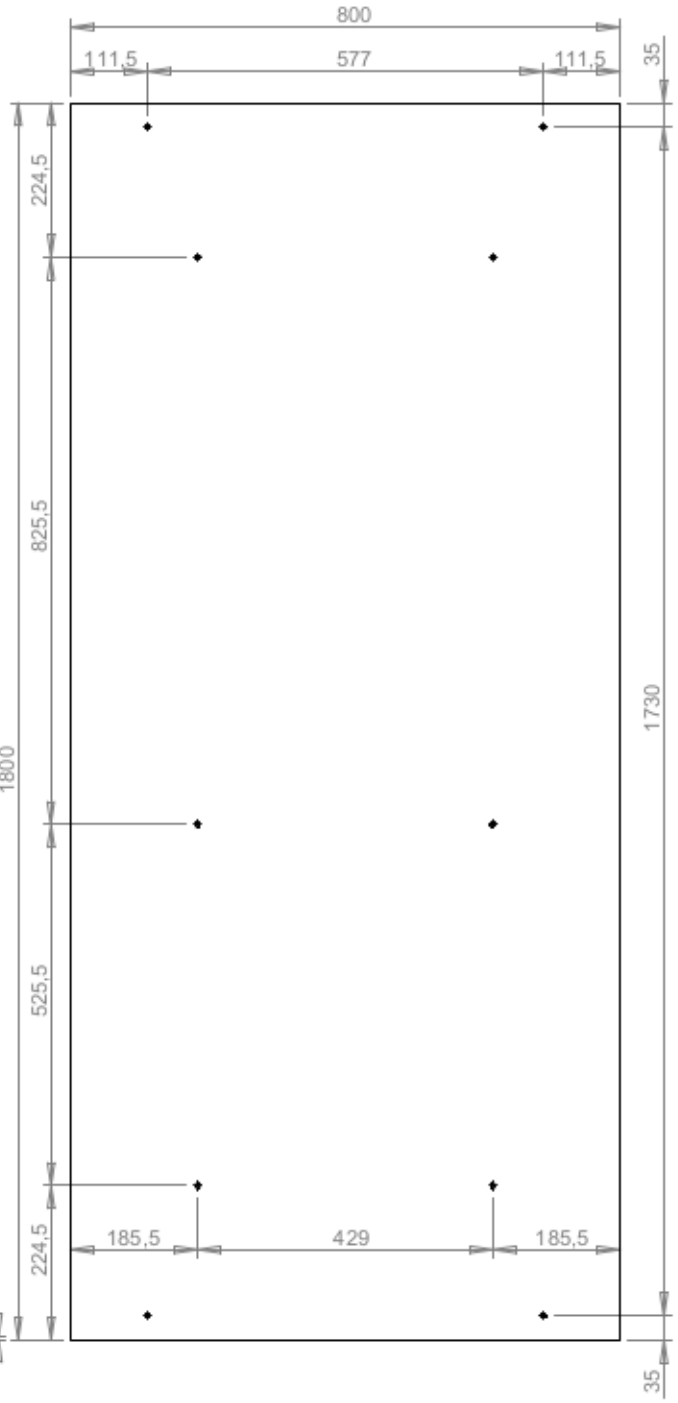
800
111,5
577
111,5
35
224,5
825,5
525,5
224,5
1730
185,5
429
185,5
35

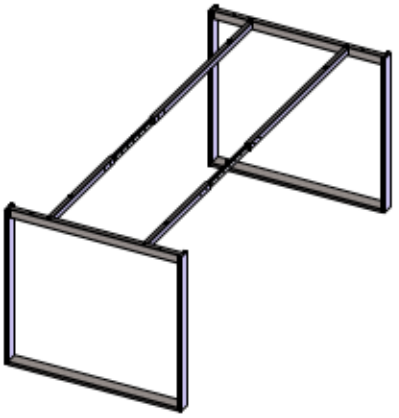

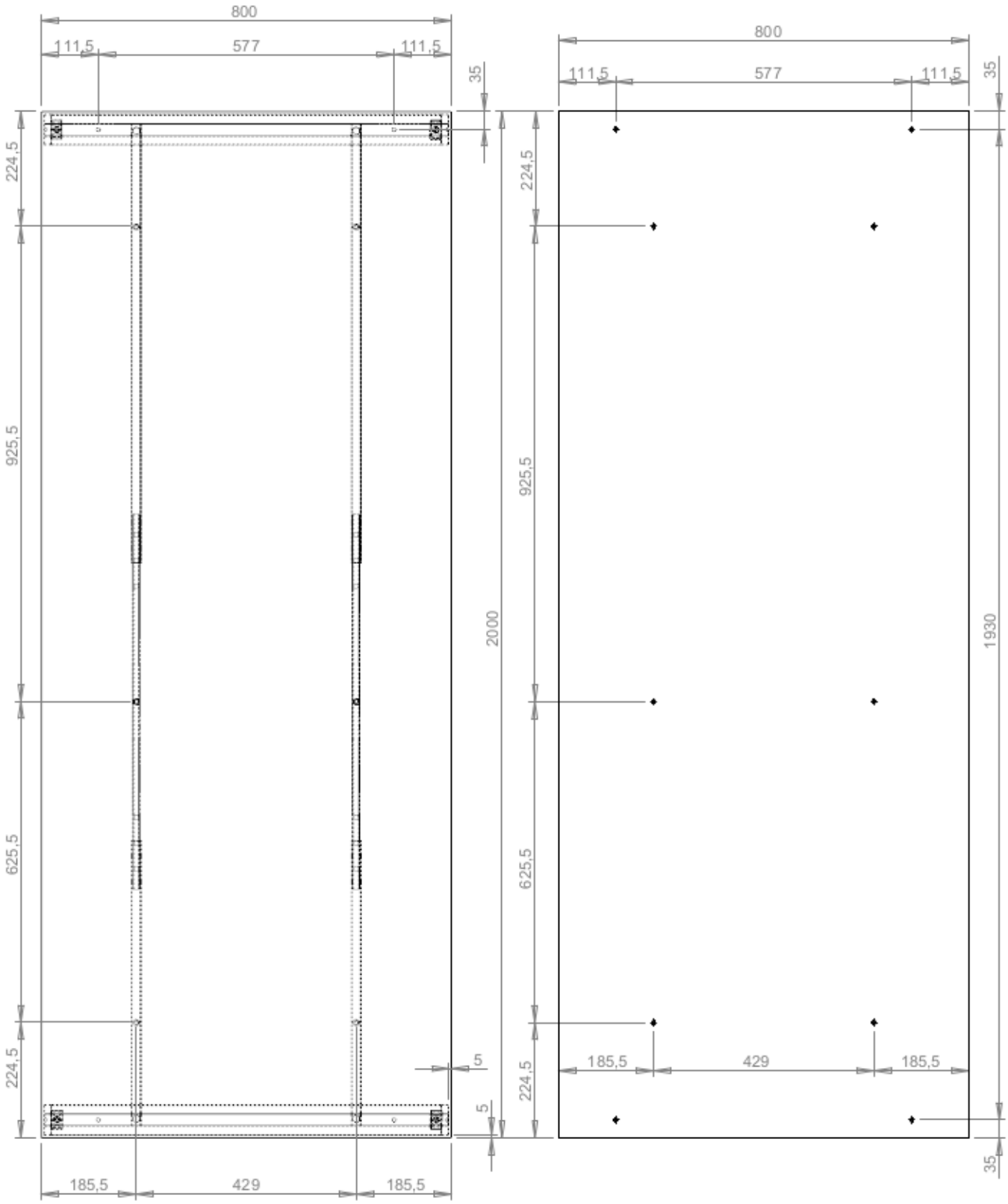
800
111,5
577
111,5
35
224,5
925,5
625,5
224,5
2000
5
5
185,5
429
185,5
800
111,5
577
111,5
35
224,5
925,5
625,5
224,5
1930
185,5
429
185,5
35