ISTRUZIONI DI MONTAGGIO
ASSEMBLY INSTRUCTIONS

411/78.1621.25 Evolution XL per modulo mm 900, spalle 15-20 mm
Evolution XL for 900 mm module, sides.15-20 mm

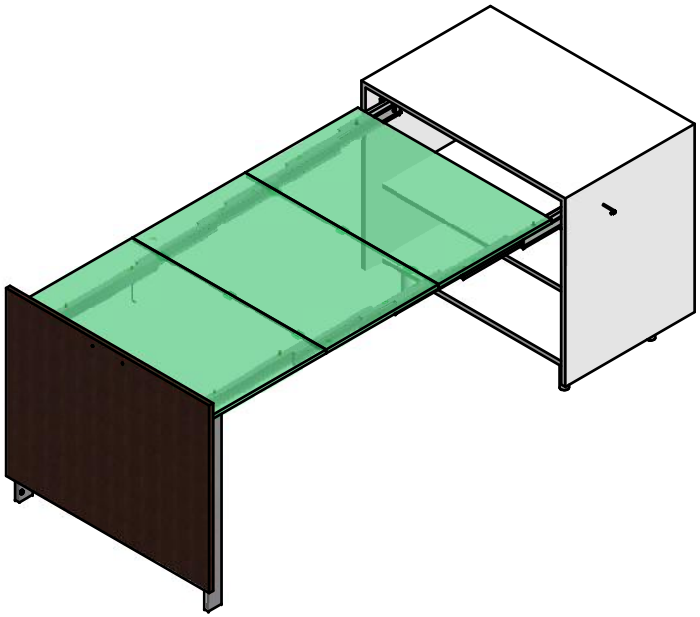

CONTENUTO DELLA CONFEZIONE
INCLUDED IN THE PACKAGING

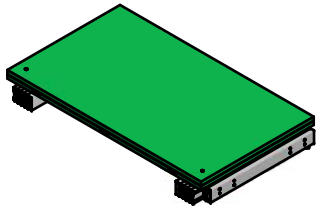

SACCHETTO ACCESSORI
ACCESSORIES

- A1 - Chiave a brugola da 3 - *n°3 Allen key*

- A2 - Chiave a brugola da 4 - *n°4 Allen key*

- A3 - Chiave a brugola da 5 - *n°5 Allen key*

- B - Distanziale
***spacer* (x20)**

- C - Vite TCCE M6x12 - *M6x12 socked head cap screw (x 12)*

- D - Bussola in ottone M6 - *Brass bush M6 (x 12)*

- E - Vite autofilettante 3.5x12 - *Self threading screw 3.5x12 (x 4)*

- F - Giunto - *Joint (x 2)*

- G - Vite TCBCE M6x10 - *M6x10 rounded socked head screw (x 4)*

- H - Vite TCCE M6x80 - *M6x80 socked head cap screw (x 4)*

- I - Vite TCBCE M5x10
***M5x10 rounded socked head cap screw* (x8)**

DIMENSIONI DI MASSSIMA
GENERAL DIMENSIONS

DIMENSIONE PIANETTI
PLANES DIMENSION

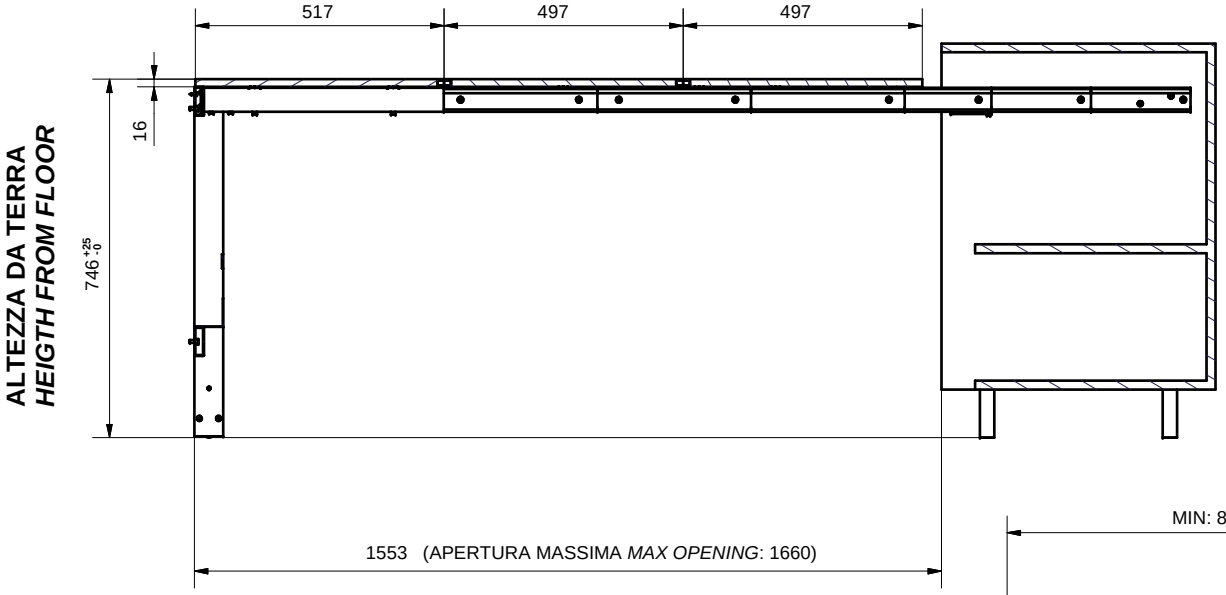

PROFONDITA' MIN. NECESSARIA
MIN. NECESSARY DEPTH

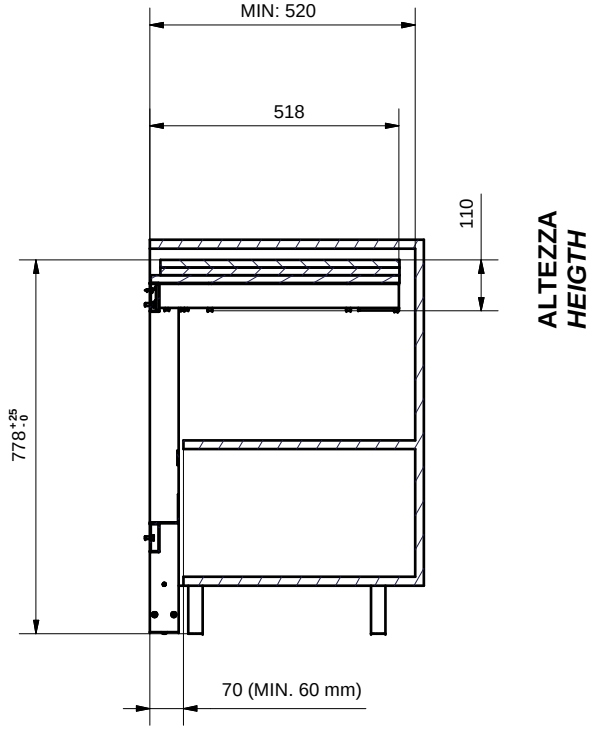

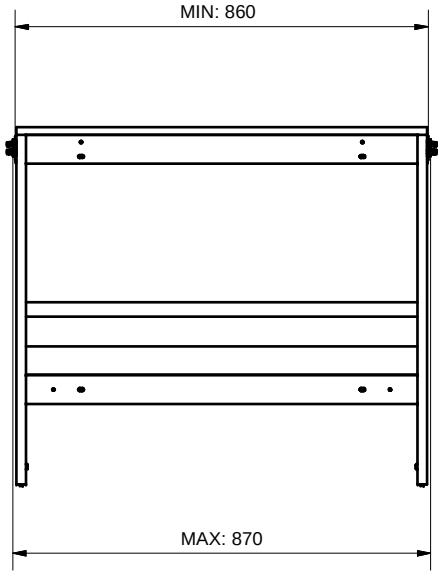

POSIZIONE FORI FISSAGGIO MECANISMO
HOLES FOR MECHANISM POSITION

A: POSIZIONE FORI DIAM. 8x13
PER BUSSOLE M8
POSITION OF DIAM. 8 x 13 HOLES
FOR M6 BUSHES

B: POSIZIONE SCARICHI DA DIAM. 10x5
PER TESTA VITI FISSAGGIO DISTANZIALI (SE USATE)
POSITION OF DIAM. 10 x 5 HOLES
FOR THE HEADS OD SCREWS FIXING THE SPCERS (IF USED)

RICAVARE SU CIASCUNA SPALLA DEL MOBILE 4 FORI DIAM. 8x13 PER LE BUSSOLE M6 INCLUSE NELLA CONFEZIONE

DRILL ON EACH CABINET SIDE FOUR DIAM. 8x13 HOLES FOR THE INCLUDED M6 BRASS BUSHES.

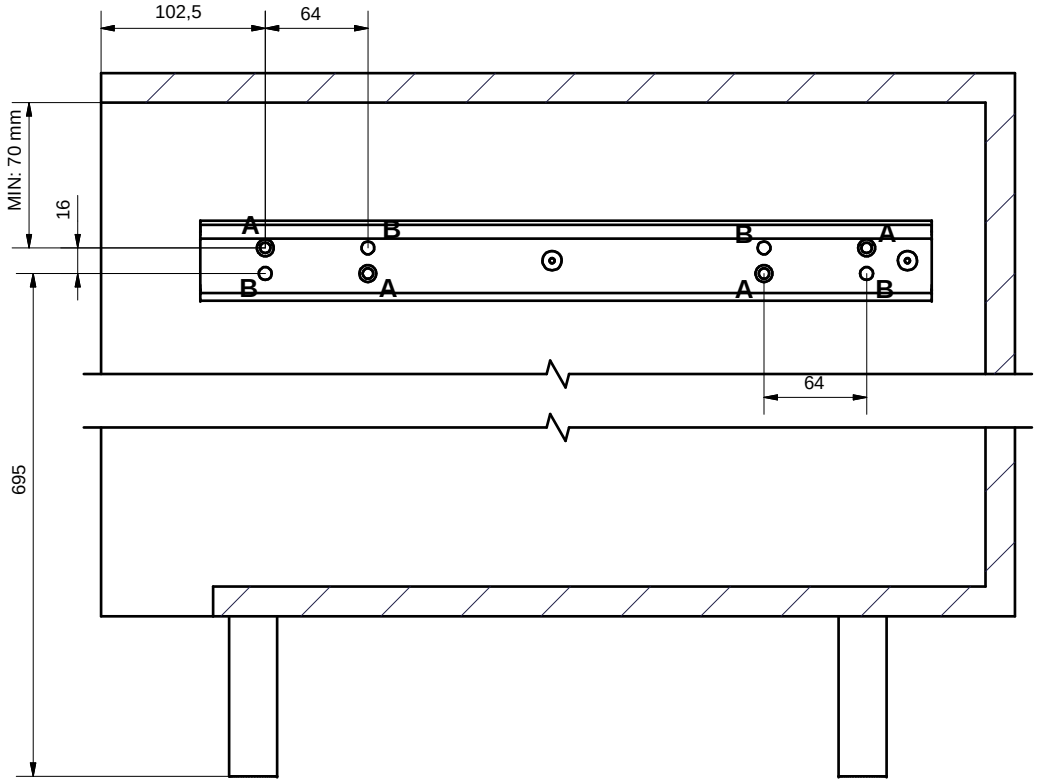

PER SPALLE DI SPESSORE 15-19 mm USARE I DISTANZIALI IN FERRO A CORREDO FISSANDOLI SULLE GUIDE ESTERNE.
FOR CABINET SIDES OF 15-19 mm USE INCLUDED STEEL SPACERS FIXING THEM ON THE EXTERNAL SLIDES

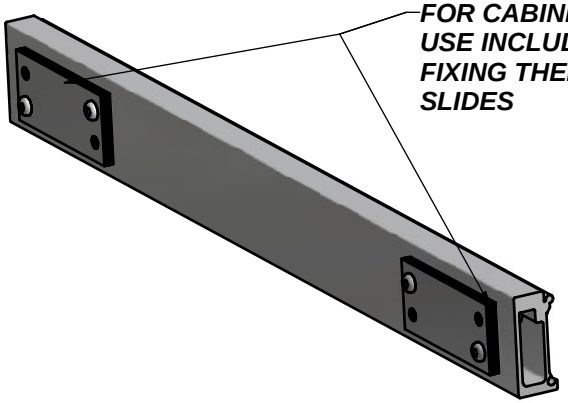

SPALLA DA 20 mm - NESSUN DISTANZIALE
APALLA DA 18 mm - 2 DISTANZIALI (COME IN FIGURA)
SPALLA DA 15 mm - 5 DISTANZIALI

SIDE THICKNESS 20 mm - NO SPACERS
SIDE THICKNESS 18 mm - 2 SPACERS (SEE FIGURE)
SIDE THICKNESS 15 mm - 5 SPACERS

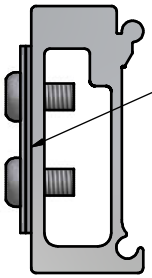

- D Bussola in ottone M6 mm 12x8 (x 8)
M6 mm 12x8 Brass bushes

- A1 - Chiave a brugola da 3 - *n°3 Allen key*

- B - Distanziale - *spacer (x20)*

- D - Vite TCBCE M5x10
- *M5x10 rounded socked head cap screw* (x8)

MONTAGGIO DEL MECCANISMO SUL MOBILE
MOUNTING OF THE MECHANISM ON THE CABINET

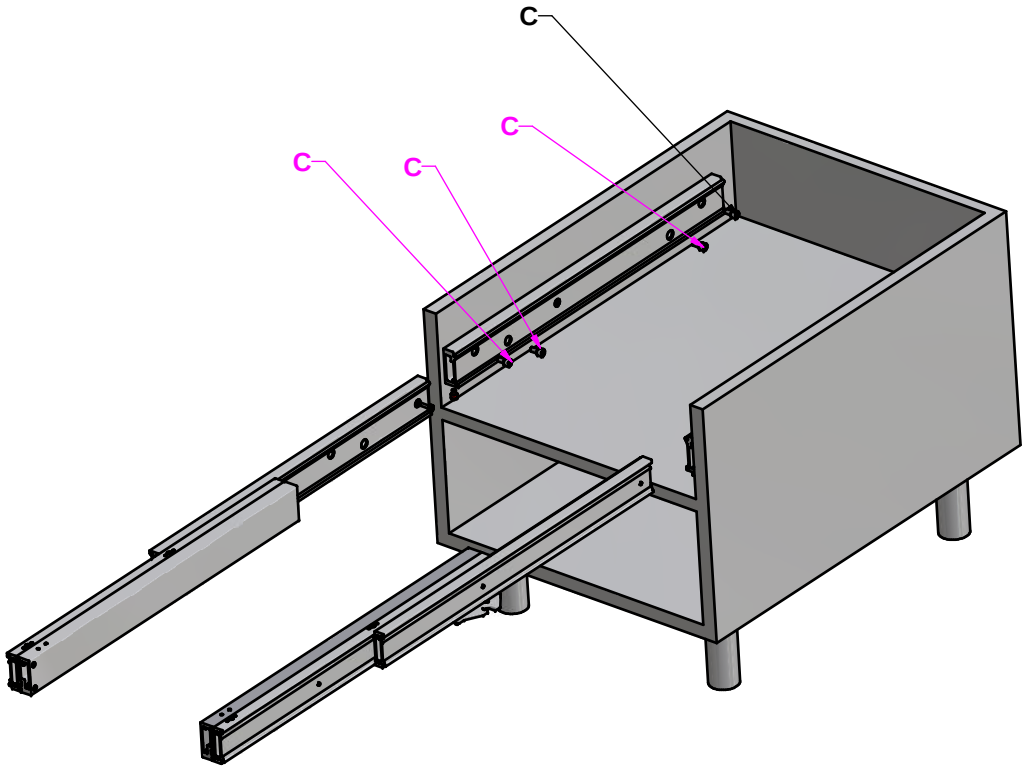

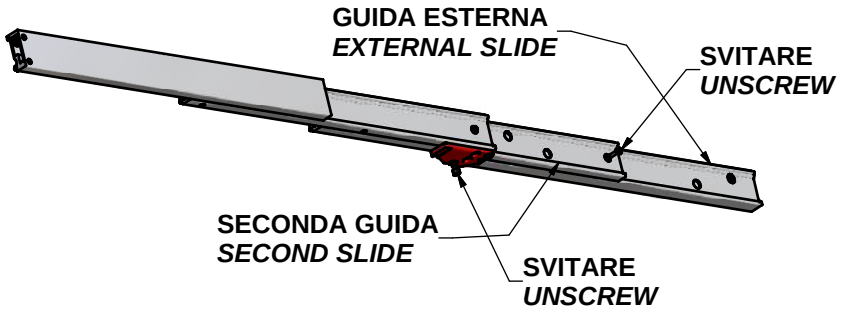

Per montare il meccanismo bisogna prima sfilare le due guide più esterne. Per farlo svitare la vite posta alla fine delle seconde guide, e svitare la vite posta sotto la estremità delle guide esterne. Fatto questo è possibile sfilare da dietro le guide esterne.
A questo punto le guide esterne si fissano alla spalla del mobile utilizzando le incluse viti TCCE M6x12 (C).
Per completare l'operazione, infilare ora il meccanismo sulle guide esterne e riavvitare le viti prima svitate.

To mount the mechanism on the cabinet, it is necessary first to disassemble the two external slides. To do this, unsrews the two screws in the rear of the second element and the screw under
the terminal part of the external slides. Now fix the esternal slides to the cabinet sides using the included M6x12 (C) screws. Last, insert agin the mechanism on the external slides and thigthen the screws precedentely unscrewed.

- C - Vite TCCE M6x12 (x 8)
Socked head cap screw M6x12 (x 8)

- A3 - Chiave esagonale da 5
n°5 Allen key

PREPARAZIONE GAMBA
LEG PREPARATION

A: POSIZIONI FORI PER VITI M6 FARE FORI DIAM.8 X PROF. 13 PER USARE LE BUSSOLE FORNITE
POSITIONS SLOT FOR M6 SCREWS MAKE DIAM. 8 x 12 DEPTH HOLES TO USE THE INCLUDED BUSHES

B: POSIZIONI FORI PER AUTOFILETTANTI
POSITIONS FOR SELF THREADING SCREWS

4

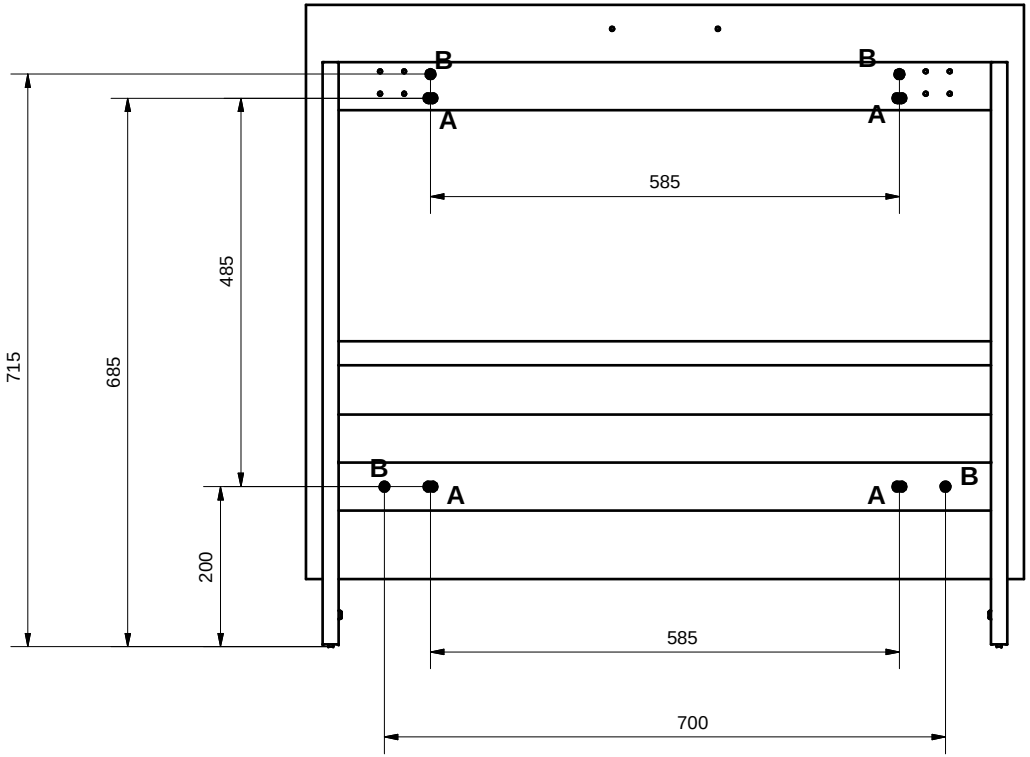

- **D - Bussola in ottone M6 - *Brass bush M6 (x 4)***
- **C - Vite TCCE M6x12 - *M6x12 socked head cap screw (x 12)***
- **A3 - Chiave a brugola da 5 - *n°5 Allen key***
- **E - Vite autofilettante 3.5x12 - *Self threading screw 3.5x12 (x 4)***

DIMENSIONI DELL'ANTA DIPENDONO DAL PROGETTO DEL MOBILE. SUGGERIAMO DI FISSARLA ALLA GAMBA USANDO BUSSOLE E VITI M6 FORNITI. UNA VOLTA CONTROLLATA LA POSIZIONE, FISSARE LE 4 VITI AUTOFILETTANTI

DOOR DIMENSIONS DEPEND ON CABINET DESIGN, WE SUGGEST TO FIRST FIX IT USING THE INCLUDED M6 SCREWS AND BUSHES. LATER, AFTER ADJUSTMENT ON THE COBINET IS DONE, FIX THE 4 SLEF THREADING SCREWS

MONTAGGIO DELLA GAMBA
LEG ASSEMBLY

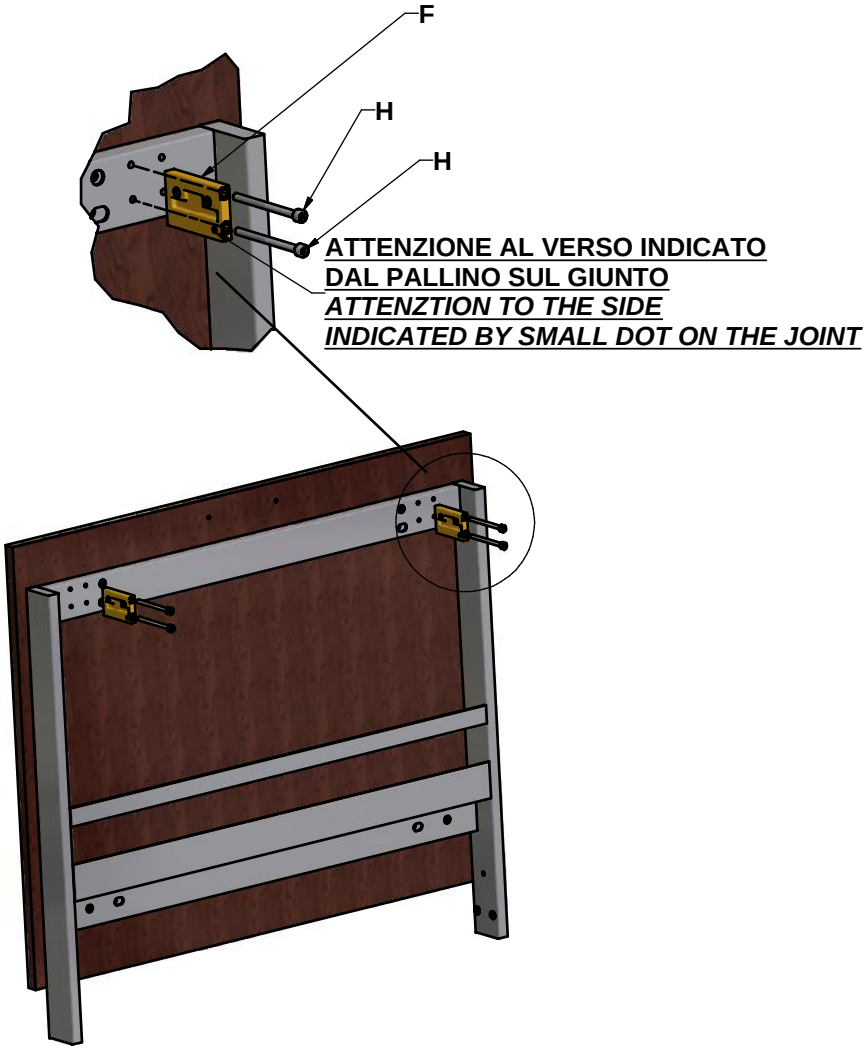

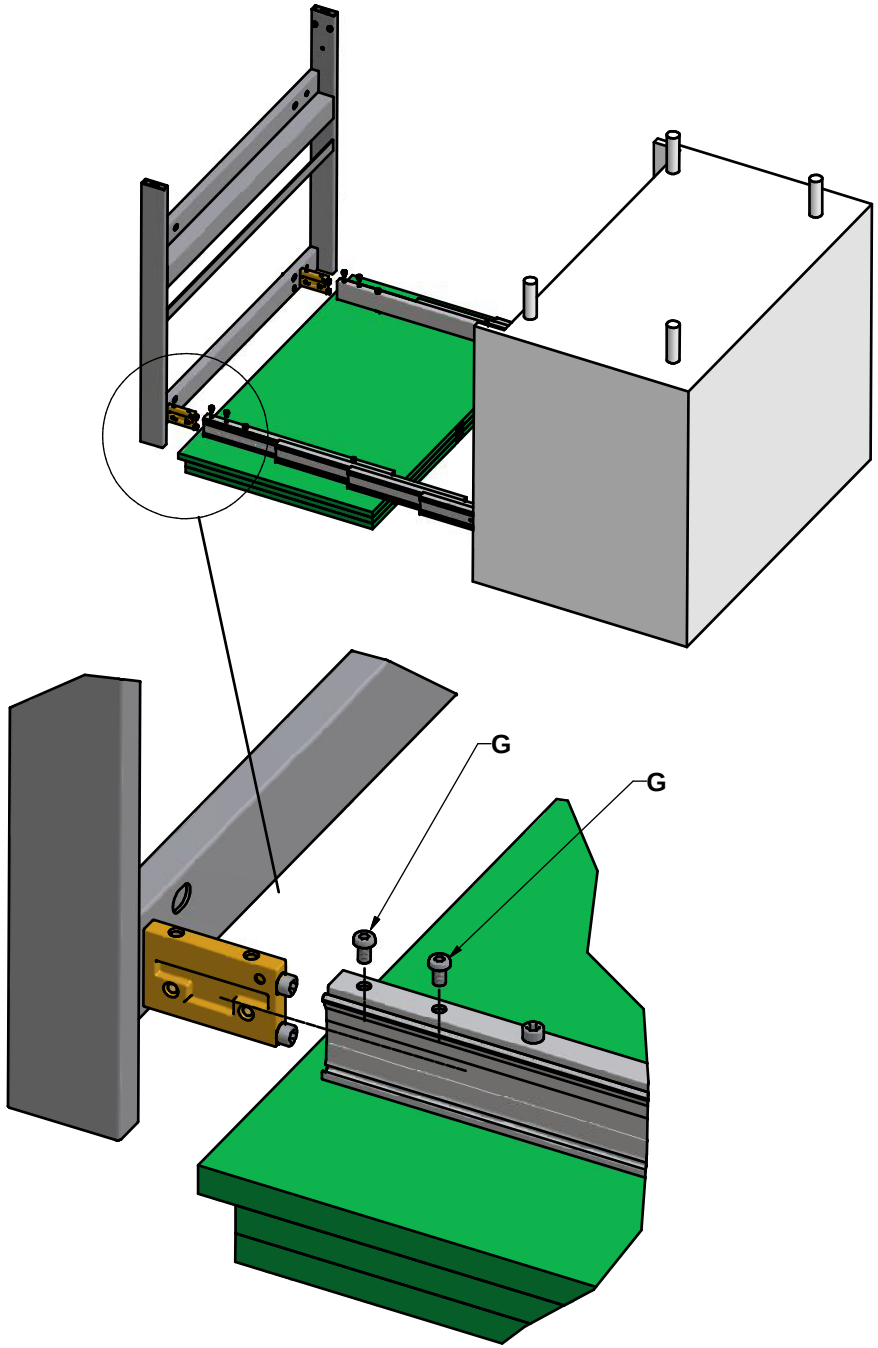

- F - Giunto - *Joint* *(x 2)*

- H - Vite TCCE M6x80 - *M6x80 socked head cap screw* *(x 4)*

- A3 - Chiave a brugola da 5 - *n°5 Allen key*

- G - Vite TCBCE M6x10 - *M6x10 rounded socked head screw* *(x 4)*

- A2 - Chiave a brugola da 4 - *n°4 Allen key*

SEQUENZA DI FUNZIONAMENTO
FUNCTIONING STEPS

CHIUSO
CLOSED

ESTRAZIONE GUIDE
SLIDES OPENING

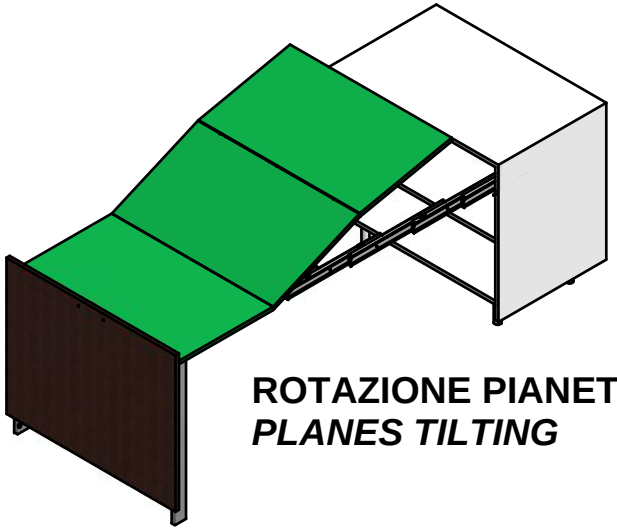

ROTAZIONE PIANETTI
PLANES TILTING

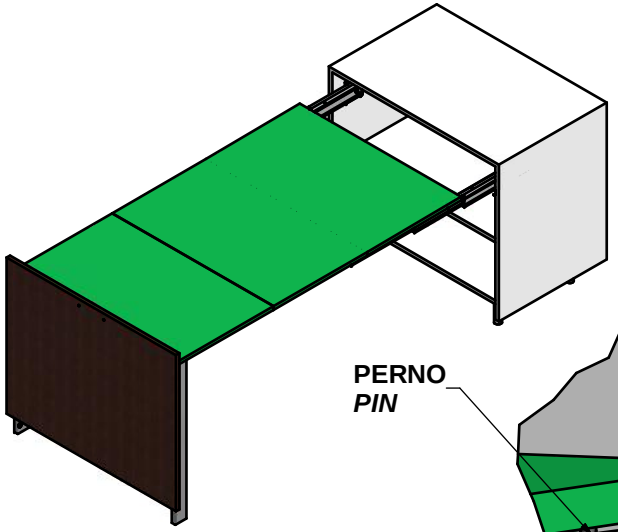

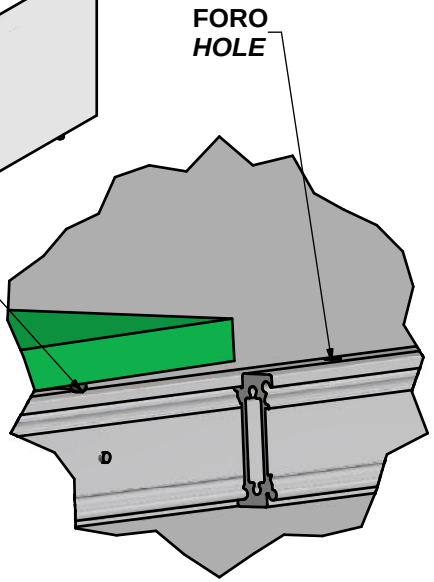

CHIUSURA GUIDE
FINO AD INSERIMENTO PERNO
IN FORO INDICATO
SLIDES CLOSING TILL PIN ENTER
IN THE INDICATED HOLE

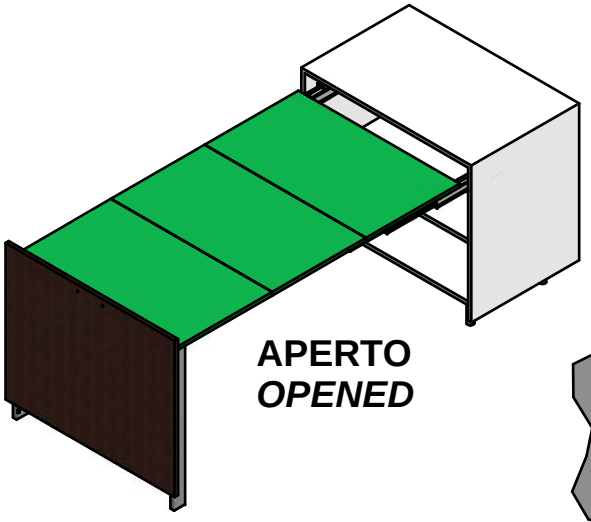

APERTO
OPENED

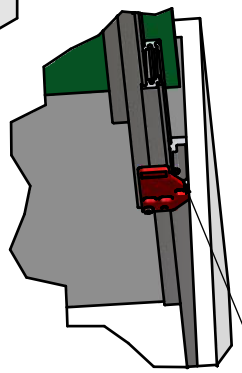

SPINGERE VERSO INTERNO LA LEVA ROSSA PER
CHIUDERE IL MECCANISMO
PUSH TEH RED LEVER TO CLOSE THE MECHANISM